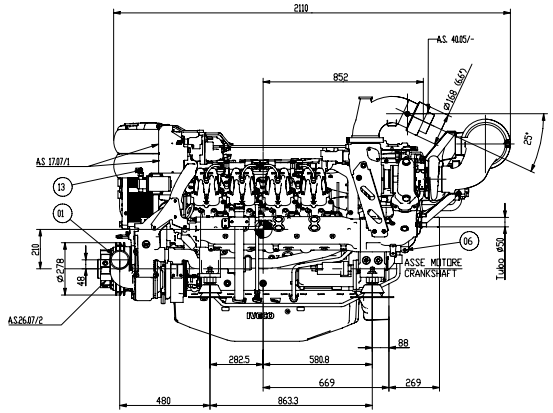

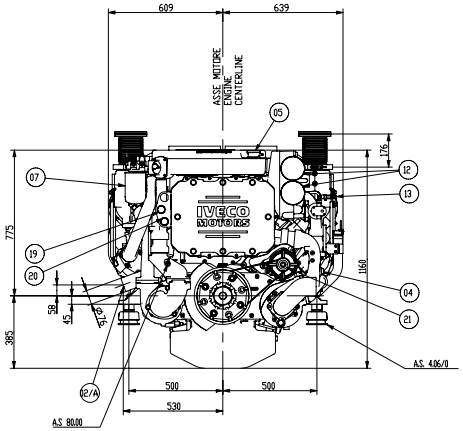

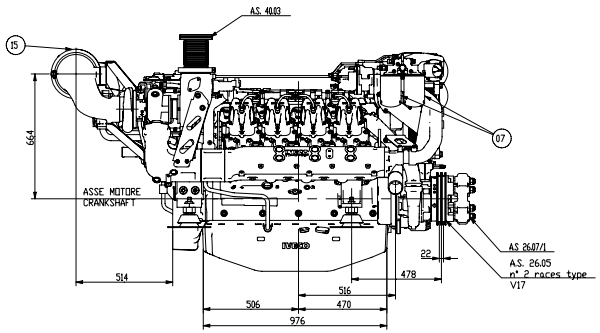

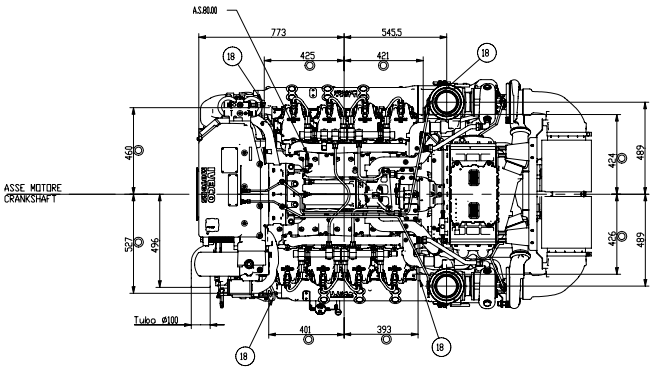

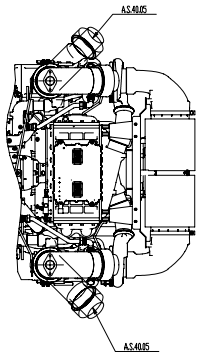

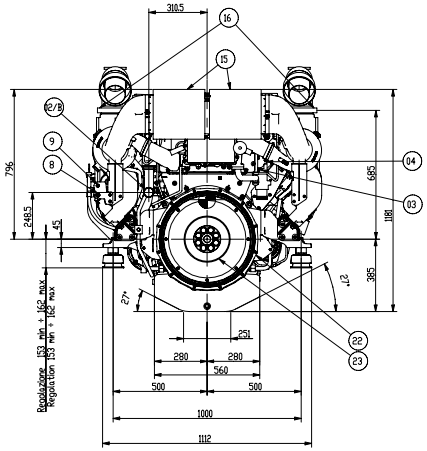

N.B. Le quote contrassegnate ◎ si riferiscono alla posizione ganci di sollevamento con

◎ refer to engines hooks

Note. Dimension with

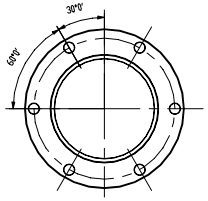

A.S. 40.03

Dettaglio controflangia uscita gas di scarico

Exhaust gas flange datell

SCALE 1:2

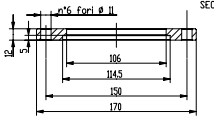

SECTION C-C

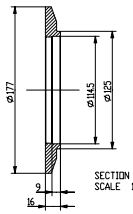

SECTION A-A

SCALE 1:2

(16) STANDARD

Dettaglio controflangia gas di scarico

Exhaust gas flange datell

A.S.80.00	Connessioni BOILER	BOILER connection
A.S.73.--	Configurazione centralina -tarature-	Data sets (power setting)
A.S.51.--	Invertitore riduttore	Reversing gear speed reducer
A.S.41.03	Asta livello olio lato DX	Right side OIL level stick
A.S.40.05	Tubo scarico GAS (RISER)	Exhaust gas pipe (RISER)
A.S.40.03/-	Gomito per scarico con flessibile	Exhaust gas with flexible
A.S.38.8-/--	Fly-bridge analogico - digitale (SCIOLTO)	Analogic or digital fly-bridge (LOOSE)
A.S.38.60/--	Interruttore termometrico temperatura gas di scarico	Exhaust gas temperature probe
A.S.38.7-/--	Quadretto analogico / digitale (SCIOLTO)	Analogic or digital dash board (LOOSE)
A.S.38.55/1	Trasmettitori VDO	VDO transmitters
A.S.26.07/2	Puleggia+giunto per albero 580 Nm	580 Nm shaft joint and pulley
A.S.26.07/1	Puleggia+giunto per flangia 800 Nm	800 Nm flange joint and pulley
A.S.26.05	Pulegge a gole suppl.	Additional groves pulley
A.S.17.07/1	Filtro olio doppio commutabile	Replaceable oil filter-running engine
A.S.16.--	Trasmettitori RINA	RINA transmitters
A.S.13.--	Predisposizione volano per invert.	Flywheel prearrangement
A.S.4.06/0	Sospensioni el. registr. per mot.	Adjustable elastic engine supports
A.S.4.05/1	Sospensioni el. non regger mot. + invert.	Fixed elastic engine supports + reversing gear
A.S.4.05/0	Sospensioni el. non regger motore	Fixed elastic engine supports

01	ENTRATA ACQUA MARE	SEA WATER INLET
02/A	USCITA ACQUA MARE SCAMBIATORE ACQUA-ACQUA	SEA WATER OUTLET FROM WATER EXCHANGER
02/B	USCITA ACQUA MARE SCAMBIATORE ARIA-ACQUA	SEA WATER OUTLET FROM INTERCOOLER
03	TAPPO SCARICO ACQUA MARE	SEA WATER DRAIN PLUG
04	ANODO DI ZINCO (N°2)	ZINC ANODE (N°2)
05	TAPPO RIEMPIMENTO ACQUA DOLCE	FRESH WATER FILLER
06	TAPPO SCARICO ACQUA DOLCE (N°2)	FRESH WATER DRAIN POINT (N°2)
07	FILTRO COMBUSTIBILE COMMUTABILE	FUEL FILTER
08	ENTRATA COMBUSTIBILE (3/4" UIC)	FUEL INLET (3/4" UIC)
09	USCITA COMBUSTIBILE (1/2" UIC)	FUEL RETURN (1/2" UIC)
10	TAPPO INTRODUZIONE OLIO MOTORE	OIL FILLER ENGINE CAP
11	ASTA VERIFICA LIVELLO OLIO	OIL DIPSTICK ENGINE
12	FILTRO OLIO (n°2)	OIL FILTER (n°2)
13	POMPA ELETTRICA SVUOTAMENTO OLIO	OIL DISCHARGE ELECTRIC PUMP
14	ATTACCO PER SCARICO OLIO COPPA	OIL DRAIN SUMP CONNECTION
15	FILTRO ARIA	AIR FILTER
16	FLANGIA GAS DI SCARICO	EXHAUST FLANGE
17	TRASMETTITORE POSIZIONE ACCELERATORE	THROTTLE POTENZIOMETER POSITION
18	GANCIO SOLLEVAMENTO MOTORE (N°4)	HOOK (N°4)
19	CONNESSIONE PER MODULI RELE'	RELE' BOXES CONNECTION
20	CONNESSIONE PER QUADRO STRUMENTI	MAIN BOARD CONNECTION
21	ALTERNATORE	ALTERNATOR
22	CARTER COPRIVOLANO -SAE 1-	-SAE 1- HOUSING GEAR
23	VOLANO 14"	14" FLYWHEEL

A0) Aggiornato quote e note.

Modifiche/Aenderungen/Modifications

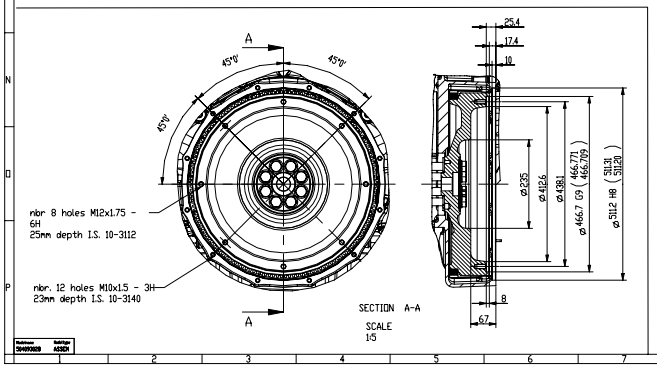

SECTION A-A

SCALE 1:5

DATI CARATTERISTICI Technical data	
POTENZA Power	750 KW (1020 CV) 2200 RPM
N° CILINDRI Cylinder number	8 cyl V90°
ALESAGGIO CORSA Bore x stroke	145x152
CILINDRATA TOTALE Total displacement	20 dm3
PESO A SECCO MOTORE BASE Weight basic engine dry	1980 Kg

CARATTERISTICHE GENERALI (vedi disegno) Generic technical data (see drawing)	8043697
SCHEMA ELETTRICO (vedi disegno) Wiring layout (see drawing)	8042378
SCHEMA CIRCUITO COMBUSTIBILE (vedi disegno) Fuel circuit layout (see drawing)	8043798
SCHEMA CIRCUITO OLIO (vedi disegno) Oil circuit layout (see drawing)	8043788
SCHEMA CIRCUITO ACQUA (vedi disegno) Water circuit layout (see drawing)	8043776

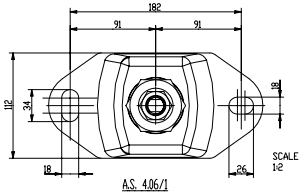

A.S. 4.06/1

Dettaglio sospensione regolabile

CAD DRAWING
HANDLING ON CAD SYSTEM ONLY

Proprietà della Iveco SpA. Senza autorizzazione scritta della stessa è proibito riprodurre o trasmettere ad terzi per la costruzione o per altro qualsiasi materiale nel vostro consulto a terzi o riproduzione. La società proprietaria detiene i propri diritti a legge di rigore.

Alle Eigentumsrechte sind Iveco SpA vorbehalten. Ohne schriftliche Genehmigung darf diese Zeichnung weder zur Herstellung des dargestellten Gegenstandes noch zu anderen Zwecken Dritten zugänglich gemacht werden. Verletzungen werden rechtsverfolgt und gerichtlich verfolgt.

All proprietary rights reserved to Iveco SpA. - The drawing shall not be reproduced or made available for the manufacture of the component or unit herein illustrated and must not be released to other parties, about written consent. Any infringement will be legally pursued.

STANDARDS richiamati
elegtimi
mentioned

Scala Maßstab Scale	1:10					Materiale/Werkstoff/Material	Standards	Code No
Iveco Std. 19-001		ISO α 17°0 A α 30° Ro α 0.4						
Prescritti generali Allgemeine Vorschriften General rules Iveco Std. 19-0999						Masse (kg) Masse Mass	0.000	Nr. Grezzo Rohteil-Nr. Blank-No.
	Data	Name				Designazione/Benennung/Designation	Lexicon Code	143340
Drawn by	30-09-05	Cordelli	A1	1-114784-020-435	12-01-06	RD		
Checked by	24-11-05	Valenzuel	A0	1-114784-014-435	24-11-05	RD	Figurino motore Engine layout	
Standards			Indice Index	Codice consultazione modifiche Aenderungs-Bitte-Nr. Modification Notice Code	Data Datum Date	Name Name Name		
Department	E435	Approved						
Modello/Model/Modèle			IVECO Iveco SpA			No		Sheet
V08ENTM11.10						8042704 D A 54-9756		1/1
Origin			Replaced for			Replaced by		