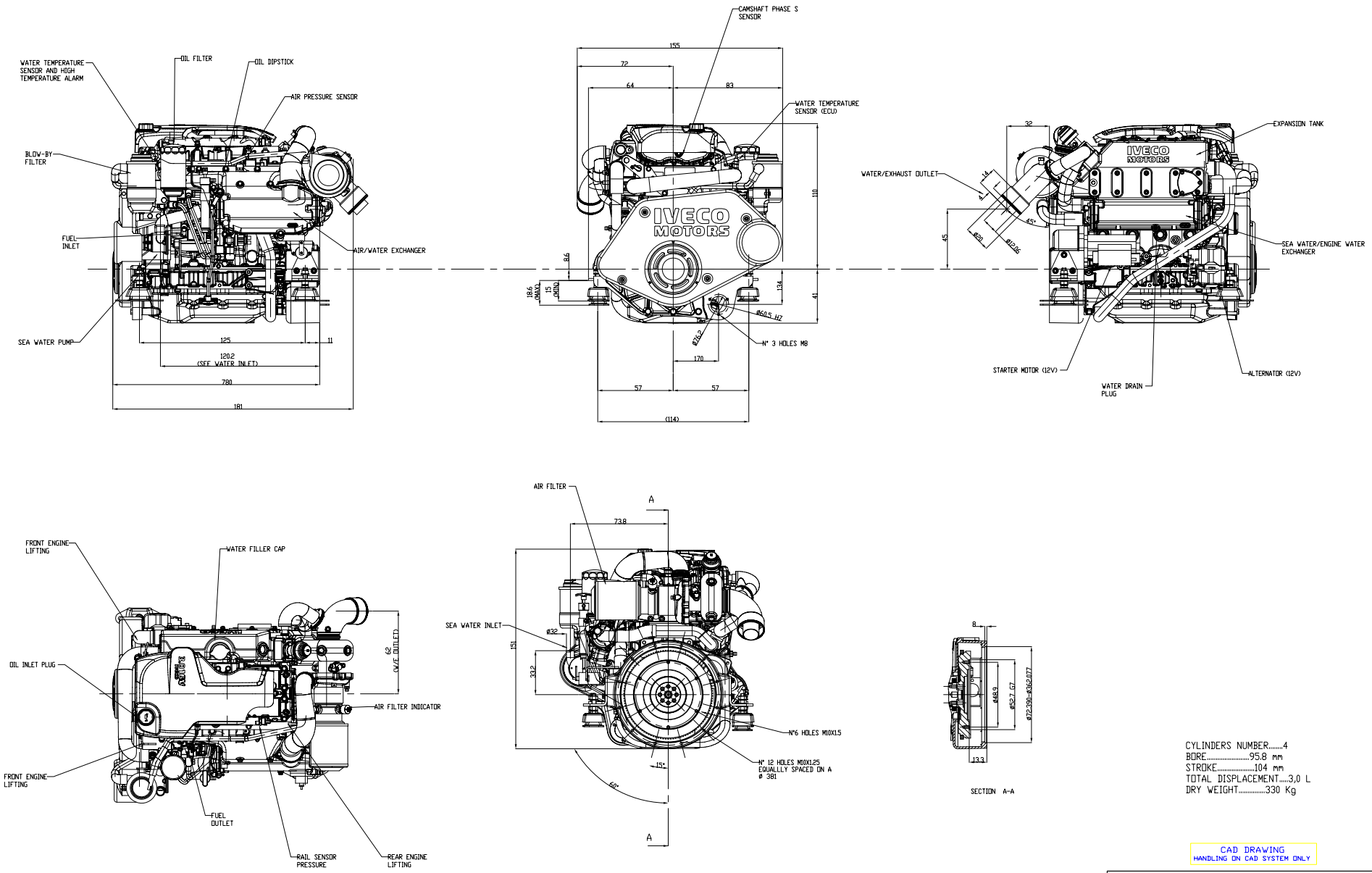

CYLINDERS NUMBER.....4
BORE.....95.8 mm
STROKE.....104 mm
TOTAL DISPLACEMENT....3,0 L
DRY WEIGHT.....330 Kg

CAD DRAWING
HANDLING ON CAD SYSTEM ONLY

Scala / Scale	15						
Data / Date	14/03/06	Calbini					
Disegnato / Drawn		Calbini	00	I-2C2AJE-011-335	17/03/06	SC	
Controllato / Checked		Burgazzi					
Materiale / Material	E335						

Modello/Model Code: S30ENTM23.10

IVECO

Titolo / Title: FIGURINO MOTORE

Codice / Code: 143340

Disegno n° / Drawing No.: 8045297 D A 54-9800

Foglio / Sheet: 1/1

Proprietà della Iveco SpA. Tutti autorizzazione scritta. Questo disegno non potrà essere utilizzato per la costruzione dell'oggetto rappresentato se vietata contraffatto o fornito a terzi. Il disegno non potrà essere prodotto, tutto o parte di esso, senza il nostro consenso.

Alle Eigentumsrechte sind Iveco SpA vorbehalten. Ohne schriftliche Genehmigung darf dieses Dokument weder zur Herstellung des dargestellten Gegenstandes verwendet noch reproduziert bzw. Dritten vorgelegt werden. Jede Rechtsverletzung wird gerichtlich verfolgt.

All proprietary rights reserved to Iveco SpA. "The drawing shall not be reproduced, or in any way utilised, forwarded to third parties, in whole or part, without Iveco's written consent. Infringement will be legally pursued.