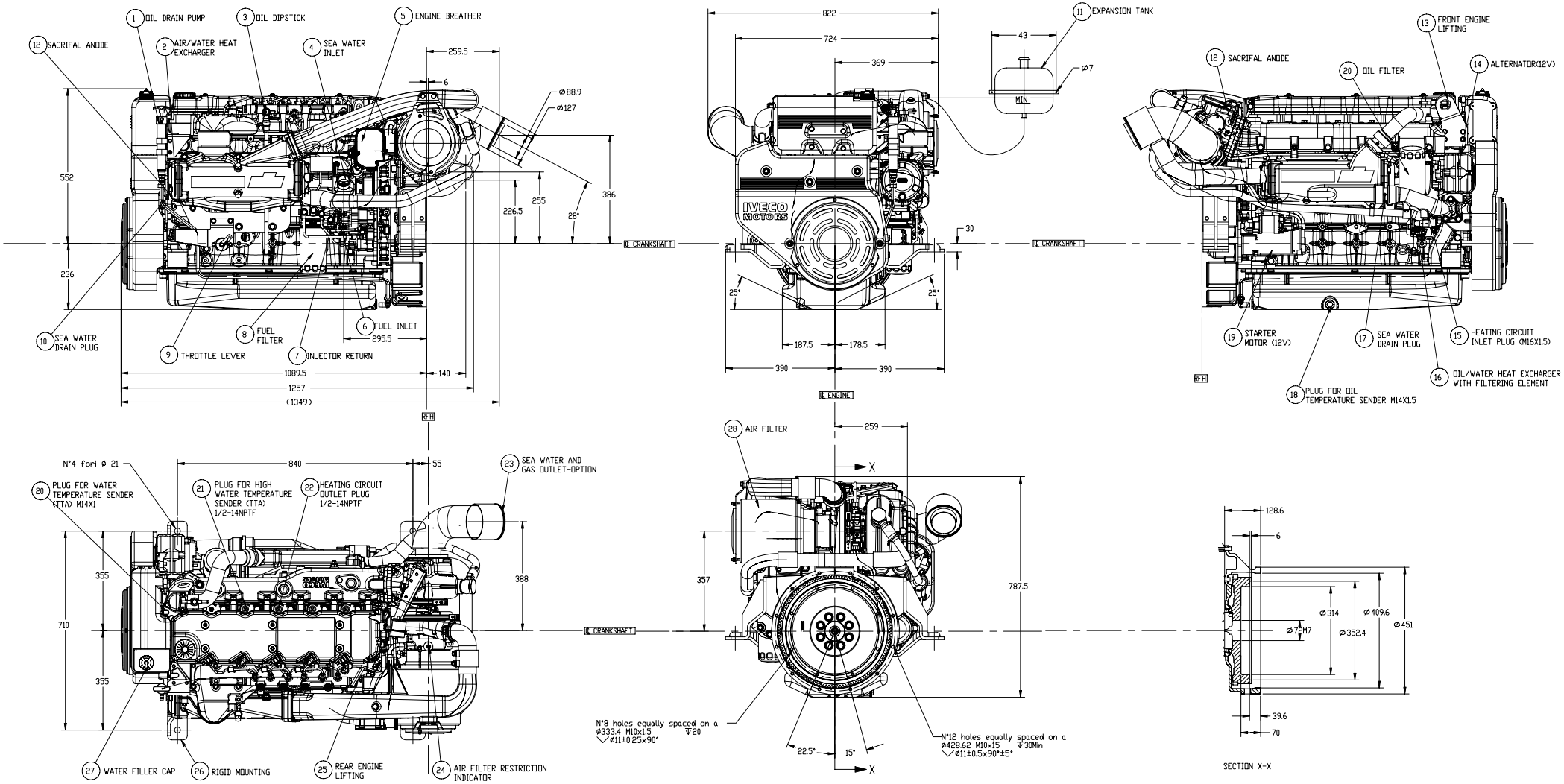

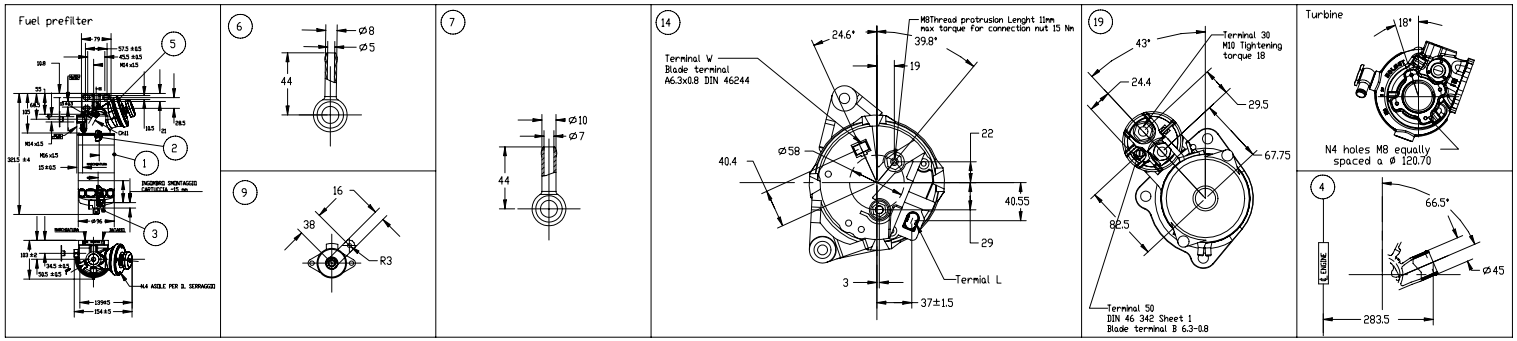

RFH=REAR FACE FLYWHEEL HOUSING

CAD DRAWING
HANDLING ON CAD SYSTEM ONLY

STANDARDS richiesti
eligibili
mentioned

Scala / Maßstab / Scale	1:6					Materiale/Werkstoff/Material	Standards	Code No
Iveco Std. 19-001		ISO = 1710 ≤ 30 Ra = 0.4						
Prescritti generali / Allgemeine Vorschriften / General rules Iveco Std. 19-2999						Massa (kg) / Masse / Mass 0.000	Nr. Grezzo / Rohteil-Nr. / Blank-No.	
	Data	Name				Designazione/Benennung/Designation	Lexicon Code 143340	
Drawn by	02-07	PMelis						
Checked by		PMelis	A0	1-299948-014-135	29-1-07	B.A.	ENGINE LAYOUT	
Standards		Burgazzi	Indice / Index	Codice consultazione modifiche / Änderungs-Bitte-Nr.	Data / Datum	Name / Name	FIGURINO MOTORE	
Department	E135	Approved	Indice / Index	Modification Notice Code	Data / Datum	Name / Name		
Modello/Model/Modèle						No		Sheet
N67ENTM45.10				IVECO Iveco SpA		8047850 D A 54-9800		1/1
Origin				Replaced for		Replaced by		

Proprietà della Iveco SpA. Senza autorizzazione scritta della stessa è proibito riprodurre o trasmettere ad terzi per la costruzione gli oggetti rappresentati nel vostro consulto a terzi o riprodurre. La violazione prescritta sarà legata di rifiutare o legare di legge.

Alle Eigentumsrechte sind Iveco SpA vorbehalten. Ohne schriftliche Genehmigung darf diese Zeichnung weder zur Herstellung der dargestellten Gegenstände noch zu anderen Zwecken benutzt oder anderen Personen zugänglich gemacht werden. Zuwiderhandlung wird gerichtlich verfolgt.

All proprietary rights reserved by Iveco SpA. - The drawing shall not be reproduced or used for purposes of the manufacture of the component or unit herein illustrated and must not be released to other parties, absent written consent. Any infringement will be legally pursued.

Modifica/Änderungen/Modifications

Nuovo/Neu/New

Codice/Code
8047805
Codice/Code
ASSEM