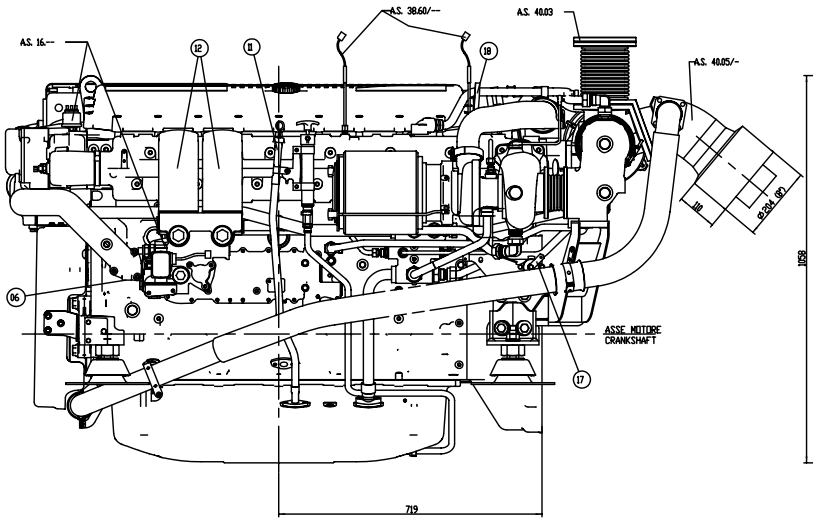

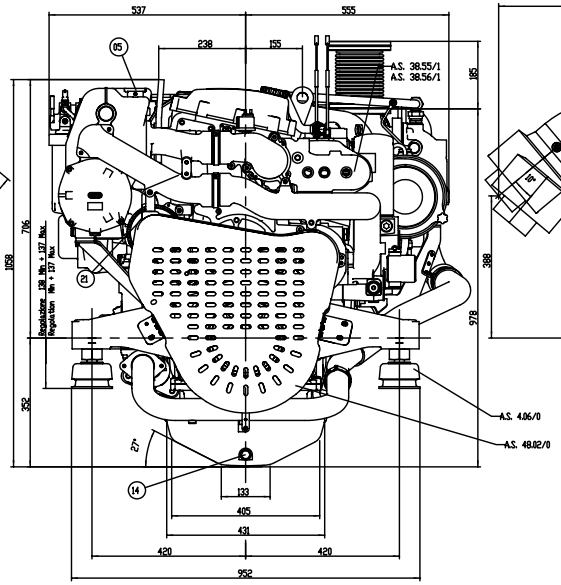

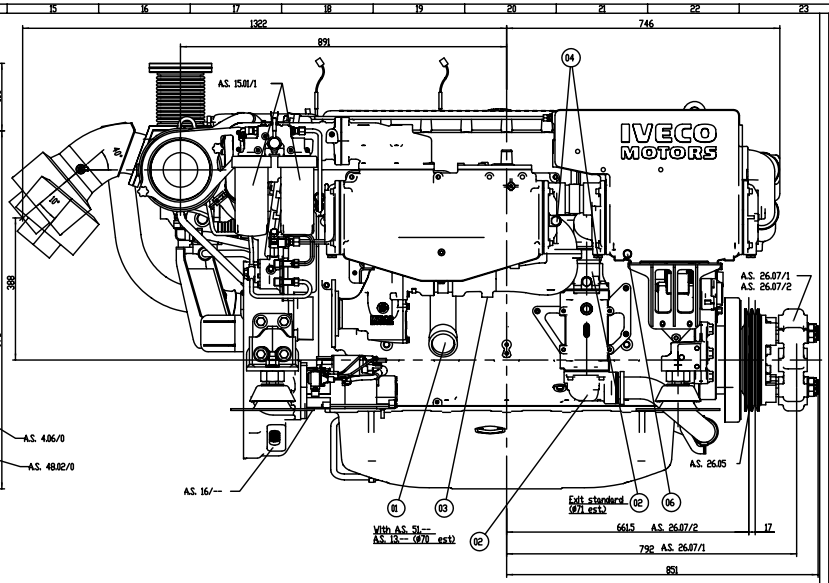

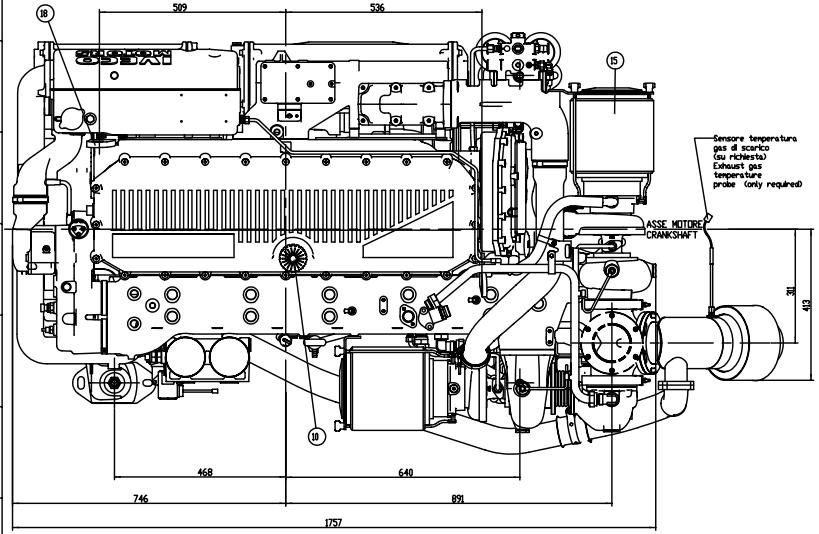

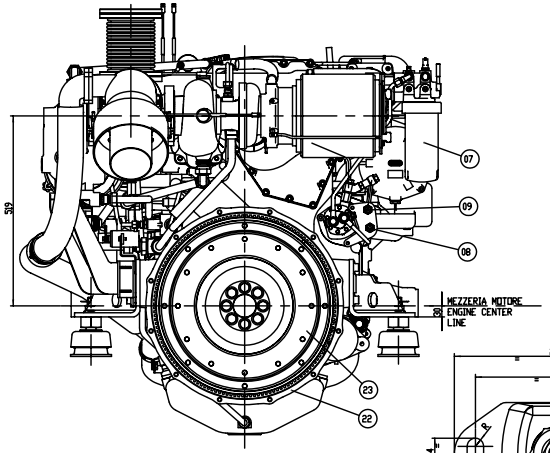

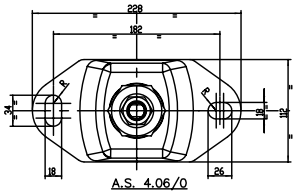

A.S. 4.06/0

Dettaglio sospensione elastica
registrabile
Adjustable elastic support engine
detail

A.S.80.00	Connessioni BOILER	BOILER connection
A.S.73.--	Configurazione centralina -tarature-	Data sets (power setting)
A.S.51.--	Invertitore riduttore	Reversing gear speed reducer
A.S.49.13	Pompa elettrica estrazione olio coppa	Oil discharge elettric pump
A.S.49.11	Pompa prelubrifica ed estrazione olio coppa	Pre lubrification and oil discharge electric pump
A.S.48.02/1	Riparo superiore puleggie e cinghie	Upper safety cover for pulley and belts
A.S.48.02/0	Riparo totale puleggie e cinghie	Total safety cover for pulleys and belts
A.S.41.03	Asta livello olio lato DX	Right side OIL level stick
A.S.40.05/-	Riser	Riser
A.S.40.03/-	Gomito per scarico con flessibile	Exhaust gas with flexible
A.S.38.8-/--	Fly-bridge analogico - digitale (SCIOLTO	Analogic or digital fly-bridge (LOOSE)
A.S.38.60/--	Interruttore termometrico temperatura gas di scarico	Exhaust gas temperature probe
A.S.38.7-/--	Quadretto analogico / digitale (SCIOLTO	Analogic or digital dash board (LOOSE)
A.S.38.55/1	Trasmettitori VDO	VDO transmitters
A.S.26.07/2	Puleggia+giunto per albero 400 Nm	400 Nm shaft joint and pulley
A.S.26.07/1	Puleggia+giunto per flangia 400 Nm	400 Nm flange joint and pulley
A.S.26.05	Puligge a gole suppl.	Additional groves pulley
A.S.17.07/1	Filtro olio doppio commutabile	Replaceable oil filter-running engine
A.S.16.--	Trasmettitori RINA	RINA transmitters
A.S.15.01/1	Filtro combustibile doppio commutabile	Replaceable fuel filter-running engine
A.S.13.--	Predisposizione volano per invert.	Flywheel prearrangement
A.S.4.06/1	Sospensioni el. registr. per not. + invert.	Adjustable elastic engine supports + reversing gear
A.S.4.06/0	Sospensioni el. registr. per not.	Adjustable elastic engine supports
A.S.4.05/1	Sospensioni el. non regger not. + invert.	Fixed elastic engine supports + reversing gear
A.S.4.05/0	Sospensioni el. non regger notore	Fixed elastic engine supports

01	ENTRATA ACQUA MARE ø76 (3")	SEA WATER INLET ø76 mm (3")
02	USCITA ACQUA MARE ø70 (2.7")	SEA WATER OUTLET ø70 mm (2.7")
03	TAPPO SCARICO ACQUA MARE	SEA WATER DRAIN PLUG
04	ANODO DI ZINCO (N°2)	ZINC ANODE (N°2)
05	TAPPO RIEMPIMENTO ACQUA DOLCE	FRESH WATER FILLER
06	TAPPO SCARICO ACQUA DOLCE (N°2)	FRESH WATER DRAIN POINT (N°2)
07	FILTRO COMBUSTIBILE	FUEL FILTER
08	ENTRATA COMBUSTIBILE (1/2" UIC)	FUEL INLET (1/2" UIC)
09	USCITA COMBUSTIBILE (1/2" UIC)	FUEL RETURN (1/2" UIC)
10	TAPPO INTRODUZIONE OLIO MOTORE	OIL FILLER ENGINE CAP
11	ASTA VERIFICA LIVELLO OLIO	OIL DIPSTICK ENGINE
12	FILTRO OLIO (n°2)	OIL FILTER (n°2)
13	POMPA A MANO SVUOTAMENTO OLIO	OIL DISCHARGE HANDLY PUMP
14	ATTACCI PER SCARICO OLIO COPPA	OIL DRAIN SUMP CONNECTION
15	FILTRO ARIA	AIR FILTER
16	FLANGIA GAS DI SCARICO	EXHAUST FLANGE
17	TRASMETTITORE POSIZIONE ACCELERATORE	THROTTLE POTENZIOMETER POSITION
18	GANCIO SOLLEVAMENTO MOTORE (N°2)	HOOK (N°2)
19	CONNESSIONE PER DIAGNOSTICA	CHECK CONTROL CONNECTION
20	CONNESSIONE PER QUADRO STRUMENTI	MAIN BOARD CONNECTION
21	ALTERNATORE	ALTERNATOR
22	CARTER COPRIVOLANO -SAE 1-	-SAE 1- HOUSING GEAR
23	VOLANO 14"	14" FLYWHEEL

CAD DRAWING
HANDLING ON CAD SYSTEM ONLY

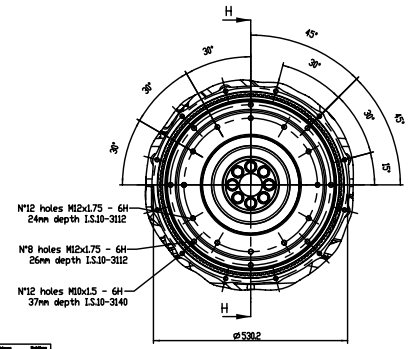

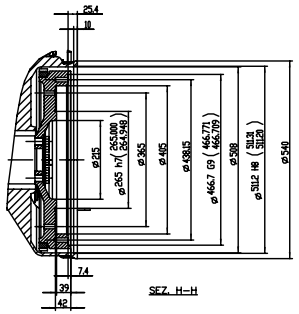

SEZ. H-H

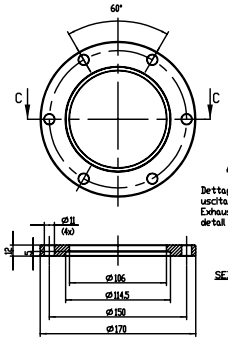

A.S. 40.03

Dettaglio controflangia
uscita gas di scarico
Exhaust gas flange
detail

Scala 1:2

SEZ. C-C

DATI CARATTERISTICI Technical data	
POTENZA Power	566 KW (770 CV) 2300 RPM
N° CILINDRI Cylinder	6 in linea in-line 6
ALESAGGIO CORSA Bore x stroke	135x150
CILINDRATA TOTALE Total displacement	12,9 dm3
PESO A SECCO MOTORE BASE Weight basic engine dry	1380 Kg
CARATTERISTICHE GENERALI (vedi disegno) General characteristics (see drawing)	------
SCHEMA ELETTRICO (vedi disegno) Electric layout (see drawing)	8042080
SCHEMA CIRCUITO COMBUSTIBILE (vedi disegno) Fuel circuit layout (see drawing)	8030506
SCHEMA CIRCUITO OLIO (vedi disegno) Oil circuit layout (see drawing)	8030507
SCHEMA CIRCUITO ACQUA (vedi disegno) Water circuit layout (see drawing)	------

Proprietà della Iveco SpA. Tutti i diritti sono riservati. Questo disegno non può essere utilizzato per scopi commerciali o diversi da quelli per i quali è stato fornito. Non può essere riprodotto in tutto o in parte, salvo i casi di stretta pertinenza.

Property of Iveco SpA. All rights reserved. This drawing may not be used for purposes other than those for which it is intended. It may not be reproduced in whole or in part except for strictly pertinent purposes.

Propriété de la société Iveco SpA. Tous droits réservés. Ce dessin ne peut pas être utilisé à des fins commerciales ou différentes de celles pour lesquelles il a été fourni. Il ne peut être reproduit en tout ou en partie, sauf dans les cas strictement pertinents.

Propiedad de Iveco SpA. Todos los derechos están reservados. Este dibujo no puede ser utilizado para fines comerciales o diferentes de los para los que se ha suministrado. No puede ser reproducido en todo o en parte, salvo en los casos estrictamente pertinentes.

Propriedade da Iveco SpA. Todos os direitos estão reservados. Este desenho não pode ser utilizado para finalidades comerciais ou diferentes das para as quais foi fornecido. Não pode ser reproduzido no todo ou em parte, salvo nos casos estritamente pertinentes.

Eigentum der Iveco SpA. Alle Rechte vorbehalten. Diese Zeichnung darf nicht für andere Zwecke als die, für die sie geliefert wurde, verwendet werden. Sie darf weder ganz noch teilweise vervielfältigt werden, außer bei strikt zulässigen Zwecken.

Data Modifica 12 15						Materiale/Werkstoff/Material	Standards	Code No
Data Data								
Iveco Std. 18-001								
Prescritti generali Allgemeine Vorschriften General rules Iveco Std. 18-099						Norm Reg. 0.000	Ex. Proze Gesch-St. Stadt-St.	
	Data Date	Firma Name				Designation/Benennung/Designation	Location Code	145240
Drawn by	04-09-2005	Sannaggio						
Checked by	26-09-2005	Vallemari						
Approved		Burgazzi				FIGURINO MOTORE		
Replaced	E6.35	Replaced				Engine layout		
Modello/Model/Modèle C13ENTM77.10						IVECO Iveco SpA	No 8043037 E A 54-9756	Sheet 1/1
Origin						Replaced by		