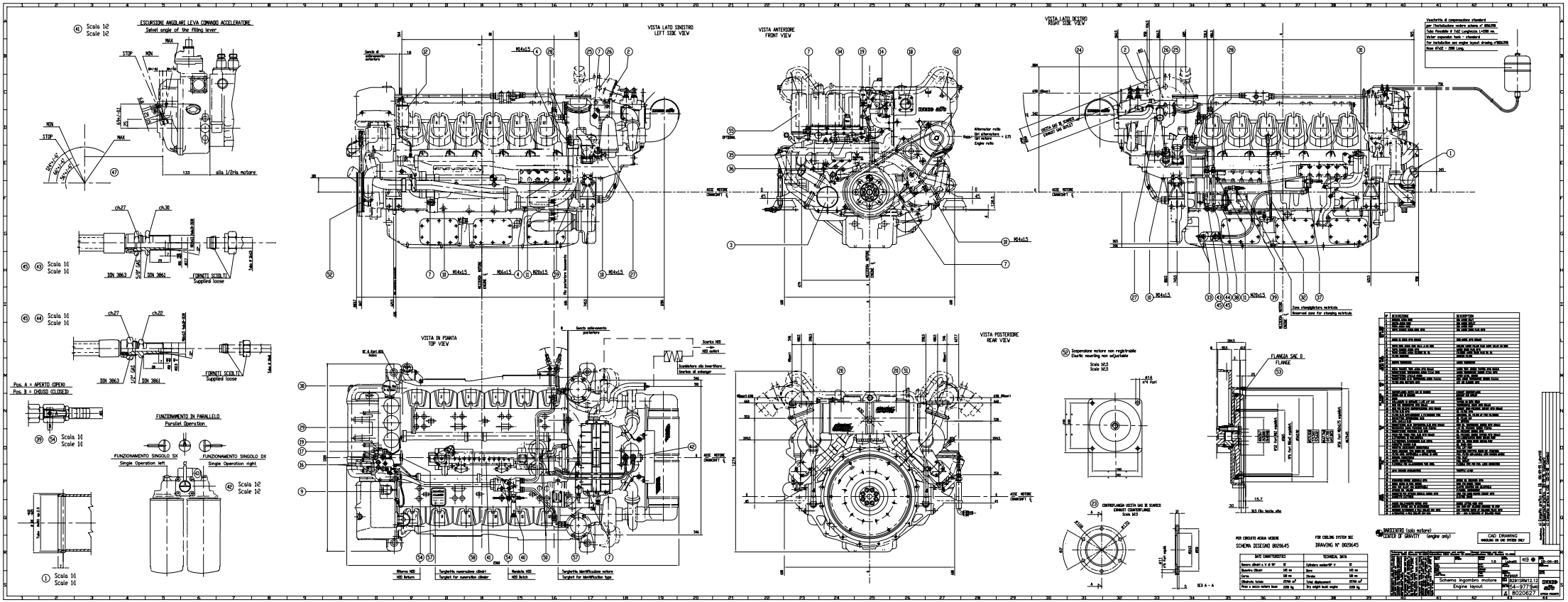
ESCURSIONI ANGOLARI LEVA COMANDO ACCELERATORE
Salvel angle of the filling lever
VISTA LATO SINISTRO
LEFT SIDE VIEW
VISTA ANTERIORE
FRONT VIEW
VISTA LATO DESTRO
RIGHT SIDE VIEW
VISTA IN PIANTA
TOP VIEW
VISTA POSTERIORE
REAR VIEW
FUNZIONAMENTO IN PARALLELO
Parallel Operation
FUNZIONAMENTO SINGOLO SX
Single Operation left
FUNZIONAMENTO SINGOLO DX
Single Operation right
FORNITI SCIOLTI
Supplied loose
Pos. A = APERTO OPENO
Pos. B = CHIUSO CLOSED
Sospensione motore non registrabile
Elastic mounting non adjustable
FLANGIA SAE 0
FLANGE
CONTROFLANGIA USCITA GAS DI SCARICO
EXHAUST COUNTERFLANGE
BARICENTRO (solo motore)
CENTER OF GRAVITY (engine only)
CAD DRAWING
Schema ingombro motore
Engine layout
SCHEMA DISEGNO 8020645
DRAWING N° 8020645
8020627