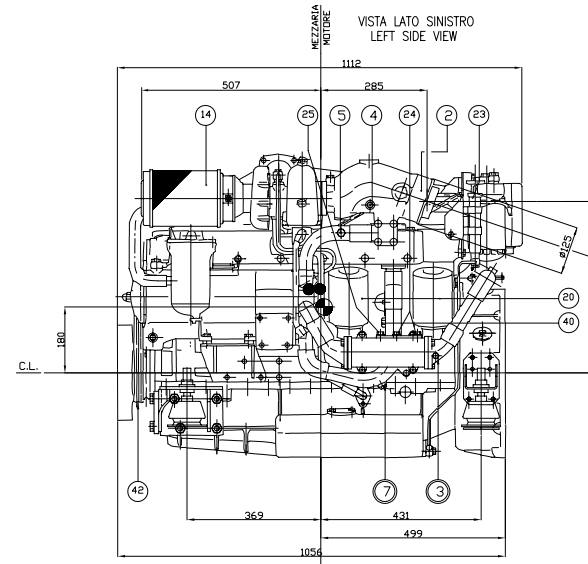

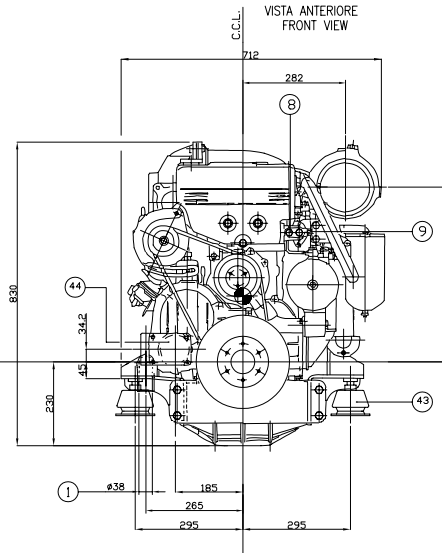

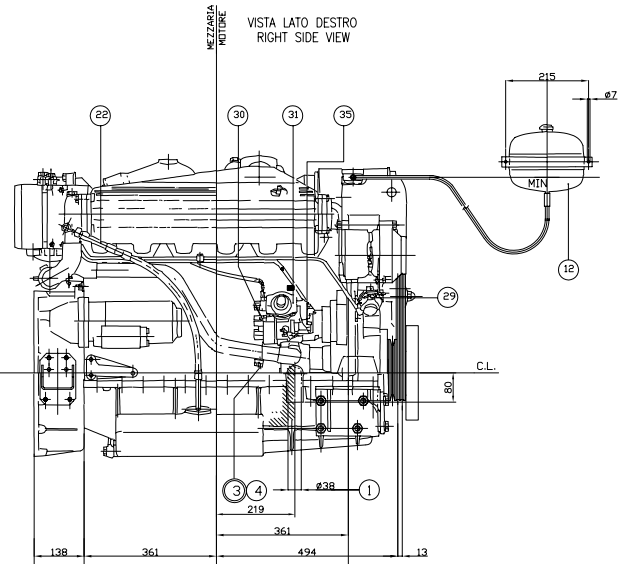

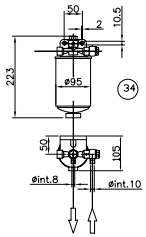

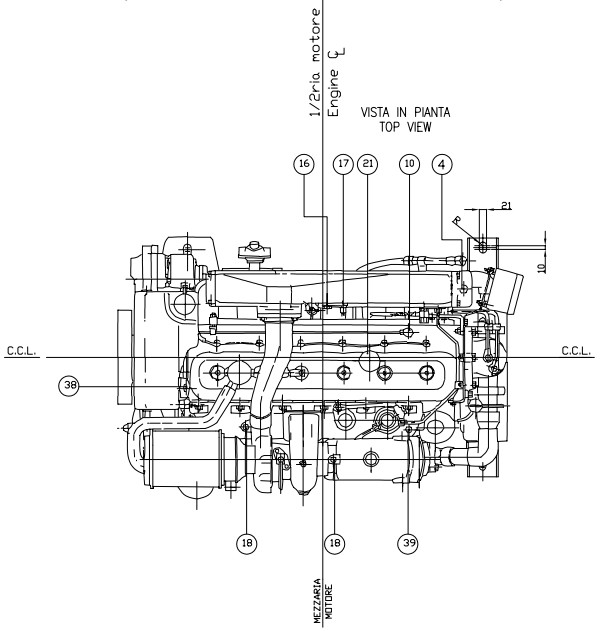

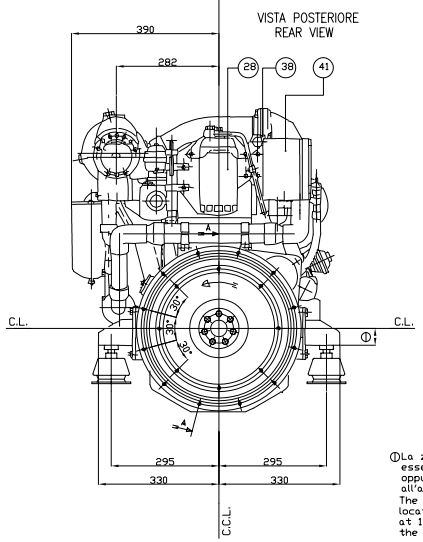

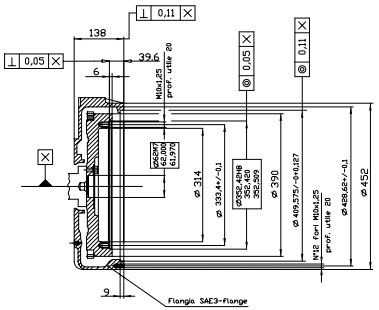

①La zampa posteriore può essere posizionata a 45mm oppure a 15 mm rispetto all'asse motore
The rear mounting can be located either at 45 mm or at 15 mm in respect with the engine ℄

BARICENTRO (solo motore)
CENTER OF GRAVITY (engine only)

	N°	DESCRIZIONE	DESCRIPTION
ACQUA MARE RAW WATER	1	ENTRATA ACQUA MARE	RAW WATER INLET
	2	USCITA ACQUA MARE E GAS DI SCARICO	RAW WATER AND EXHAUST OUTLET
	3	TAPPO SCARICO ACQUA MARE (N°2)	RAW WATER DRAIN PLUG (N°2)
	4	ELEMENTO DI PROTEZIONE CORROSIONE (N°3)	ZINC ANODES (N°3)
	5	PRESA PER LUBRIFICAZIONE LINEA D'ASSE G3/8"	SHAFTING LUBRIFICATION TAP G 3/8"
ACQUA DOLCE COOLING WATER	6		
	7	TAPPO SCARICO ACQUA DOLCE (N°1)	COOLING WATER DRAIN PLUG (N°1)
	8	PRESA PER TRASMETTITORE T.A M16x1.5 PROF. UTILE 9	WATER TEMPERATURESENDER TAPPING M16x1.5 9 DEEP
	9	PRESA PER TRASMETTITORE A.T.A. M14x1.5 PROF. UTILE 9	HIGH WATER TEMPERATURESENDER TAPPING M14x1.5 9 DEEP
	10	PRESA PER CIRCUITO T.A M16x1.5 PROF. UTILE 10	WATER TEMPERATURESENDER TAPPING M16x1.5 10 DEEP
	11		
	12	VASCHETTA DI COMPENSO (VEDERE SCHEMA DIS.4927803)	EXPANSION TANK (SEE LAYOUT DWG.4927803)
	13		
ARIA AIR	14	FILTRO ARIA	DRY AIR FILTER
	15		
	16	PRESA PER MANOMETRO PRESSIONE ARIA M18x1.5	AIR PRESSURE SENDER TAPPING M18x1.5
	17	TRASMETTITORE PER ALTA PRESSIONE ARIA	AIR HIGH PRESSURE SENDER
GAS SCAR. EXHAUST	–	USCITA GAS DI SCARICO (VEDERE PUNTO E)	EXHAUST OUTLET (SEE POINT E)
	18	PRESA TEMPERATURA GAS DI SCARICO (N°2)	EXHAUST TEMP. SENDER TAPPING (N°2)
	19		
OLIO OIL	20	FILTRO OLIO (N°2)	OIL FILTER (N°2)
	21	BOCCHETTONE INTRODUZIONE OLIO	OIL FILTER CAP
	22	ASTA LIVELLO OLIO	OIL DIPSTICK
	23	POMPA SVUOTAMENTO OLIO	OIL SUMP PUMP
	24	PRESA PER TRASMETTITORE P.O. M16x1 PROF. UTILE 11 (N°2)	OIL PRESSURE GAUGE TAPPING M16x1 11 DEEP (N°2)
	25	PRESA PER TRASMETTITORE B.P.O. M12x1.5 PROF. UTILE 11	LOW OIL PRESSURE ALARM SENDER TAPPING M12x1.5 11 DEEP
	26		
COMBUSTIBILE FUEL	27		
	28	FILTRO COMBUSTIBILE	FUEL FILTER
	29	ENTRATA COMBUSTIBILE	FUEL INLET
	30	USCITA COMBUSTIBILE E DRENAGGIO INIETTORI	FUEL OUTLET & FUEL LEAK OFF
	31	POMPA INIEZIONE	INJECTION PUMP
	32		
	33		
	34	PREFILTRO COMBUST. CON SEDIMENTATORE (VEDI 8080023)	FUEL PREFILTER (WATER DRAIN) (SEE LAYOUT 8080023)
	35	LEVA COMANDO ACCELERATORE	THRUTTLE LEVER
	36		
VARIE OTHERS	37		
	38	GANCI DI SOLLEVAMENTO MOTORE (N°2)	ENGINE LIFTING (N°2)
	39	ATTACCO PRELIEVO ACQUA DOLCE PER CIRC. RISC. M16x1.5	WATER OUT. CONNECTION FOR AUXILIARY HEATING M16x1.5
	40	ATTACCO RITORNO ACQUA DOLCE DAL CIRC. RISC. M16x1.5	WATER INLET CONNECTION FOR AUXILIARY HEATING M16x1.5
	41	DISPOSITIVO PER AVVIAMENTO E ARRESTO MOTORE	ENGINE STARTING AND STOP DEVICE
	42	PULEGGIA CON GOLA SUPPLEMENTARE	AUXILIARY GROOVE PULLEY
	43	TASSELLI ELASTICI REGOLABILI	ADJUSTABLE RUBBER BLOCKS
	44	PULEGGIA, PRESA DI FORZA SU ALBERINO "SERVOL"	PULLEY, POWER TAKE OFF

OPTIONAL : N° 44

C.L. : Asse motore; Crankshaft center line
C.C.L. : Asse cilindri; Cylinder center line
R.F.H. : Filo posteriore carter coprivolano; Rear face flywheel housing
C.R.F. : Filo posteriore basamento; Crankcase rear face
C.F.F. : Filo anteriore basamento; Crankcase front face

Uguaglianze 8060SRM25.10

CAD DRAWING
HANDLING ON CAD SYSTEM ONLY

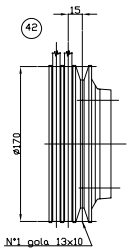

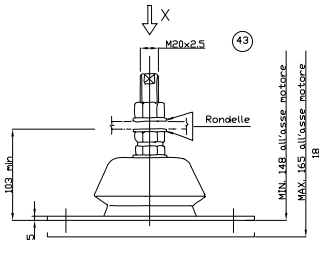

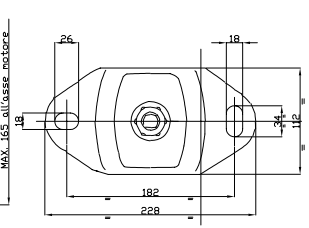

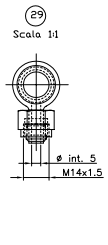

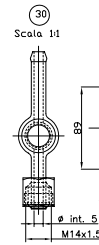

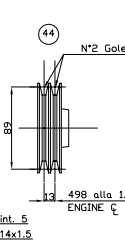

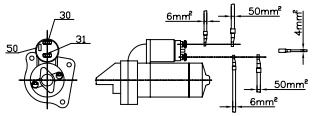

Motorino avviamento

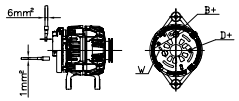

Alternatore

DATI CARATTERISTICI		TECHNICAL DATA	
Numero cilindri	6	Cylinders number	6
Diametro Cilindri	104 mm	Bore	104 mm
Corsa	115 mm	Stroke	115 mm
Cilindrata totale	5861 ^{3}cm	Total displacement	5861 ^{3}cm
Peso motore a secco senza invertitore	600 Kg	Dry weight without gear-box	600 Kg

Proprietà dell'Iveco Alfa SpA. Sono esclusivamente vietate copia, riproduzione diretta o indiretta, diffusione per o contenuto dell'oggetto rappresentato, in toto o in parte, senza il consenso scritto. I diritti dell'ordine rimangono riservati.

Alle Überkunfte und Rechte an dem Gegenstand dieser Unterlage, einschließlich der Ausführung und Mitteilung ihres Inhalts, sind der Zustimmung seitens der Iveco Alfa SpA vorbehalten. Jede Reproduktion oder Weitergabe ist untersagt.

All proprietary rights reserved by Iveco Alfa SpA. Not allowed to copy, reproduce, disclose or use in any way without the consent of the company of the component or part hereof. Violation of this notice is prohibited and will be liable to damages. Any use without written consent by infringement will be legally prosecuted.

Scala/Maßstab/Scale 1:5 (1:2)
Iveco Stds 18-0011
ISO ≈ IT8
≈ ± 30'
Ra ≈ 0.4
Prescrizioni generali
Allgemeine Vorschriften
General rules
Iveco Stds 18-0999

	Date	Name
Drawn by	28-08-00	Nomati
Checked by		Nomati
Standards		Burgazzi
Approved		Approved

Materiale/Werkstoff/Material | Standards | Code No
Massa (kg) / Masse / Mass | Nr. Grezzo / Rohteil-Nr. / Blank-No
Designazione/Benennung/Designation | Lexicon Code

Schema ingombro motore
Engine Layout

Modello/Modell/Model: 8060SRM25.11
Iveco Alfa SpA
No: 8029107 DA 54-9756
Sheet
Origin | Replaced for | Replaced by

Modifiche/Änderungen/Modifications:
a). Eseguito grafico AutoCad (28-8-00 Marnati)
b). Aggiorna quote (11-05-01 Brandoni)
c). Variato carattere ed inserito/uscita conb. pompa iniezione (05-07-02 Brandoni)