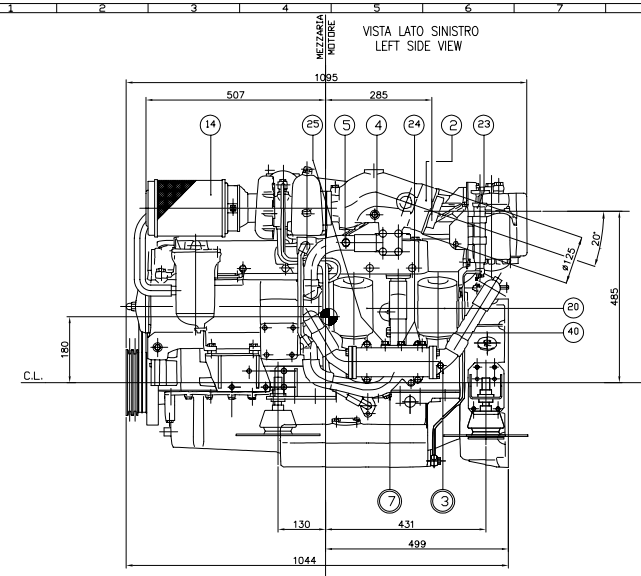

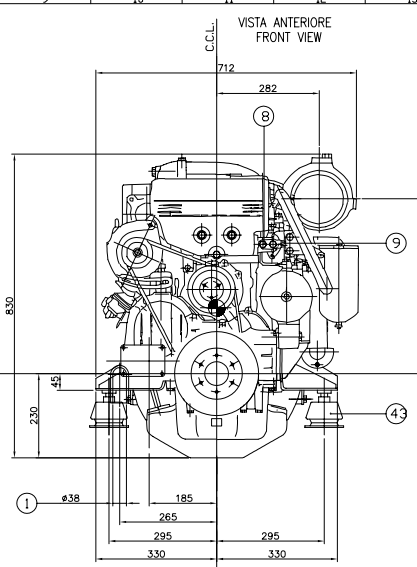

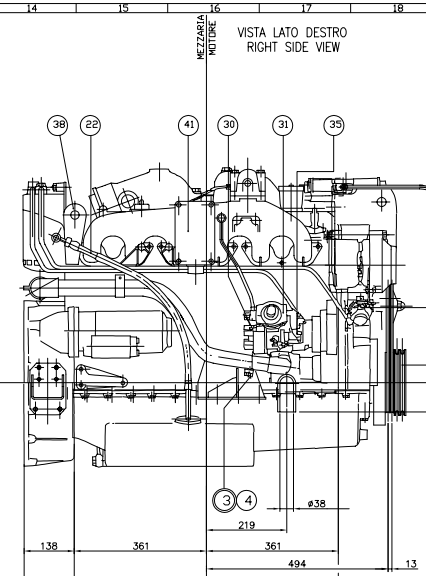

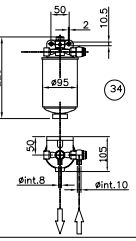

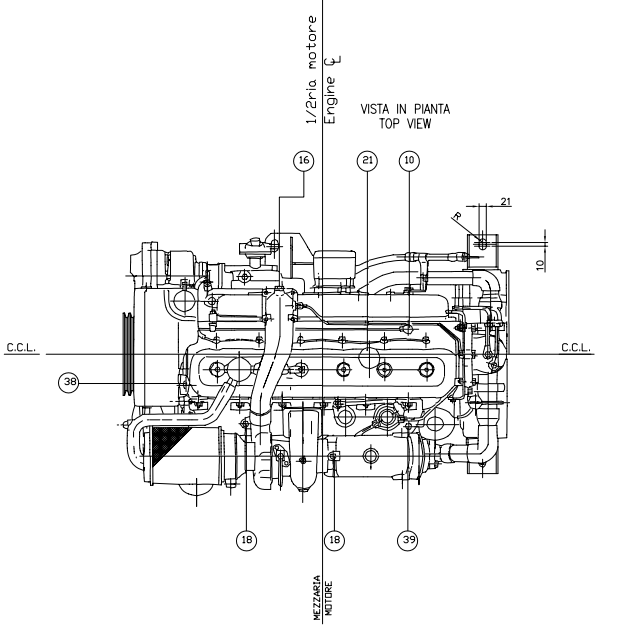

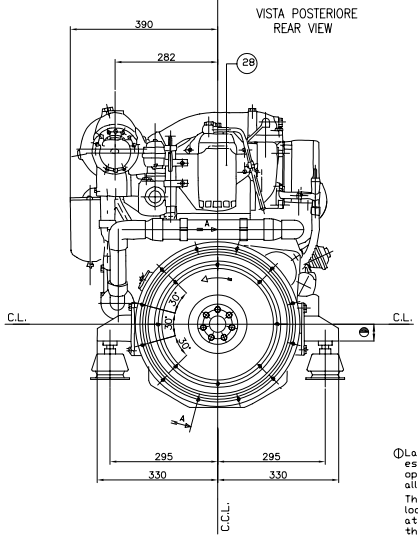

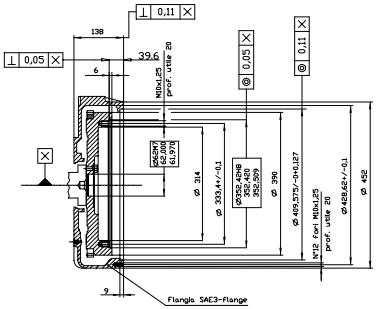

	N°	DESCRIZIONE	DESCRIPTION
ACQUA MARE RAW WATER	1	ENTRATA ACQUA MARE	RAW WATER INLET
	2	USCITA ACQUA MARE E GAS DI SCARICO	RAW WATER AND EXAUST OUTLET
	3	TAPPO SCARICO ACQUA MARE (N°2)	RAW WATER DRAIN PLUG (N°2)
	4	ELEMENTO DI PROTEZIONE CORROSIONE (N°2)	ZINC ANODES (N°2)
	5	PRESA PER LUBRIFICAZIONE LINEA D'ASSE G3/8"	SHAFTING LUBRIFICATION TAP G 3/8"
	6		
ACQUA DOLCE COOLING WATER	7	TAPPO SCARICO ACQUA DOLCE (N°1)	COOLING WATER DRAIN PLUG (N°1)
	8	PRESA PER TRASMETTITORE T.A M16x1.5 PROF. UTILE 9	WATER TEMPERATURESENDER TAPPING M16x1.5 9 DEEP
	9	PRESA PER TRASMETTITORE A.T.A. M14x1.5 PROF. UTILE 9	HIGH WATER TEMPERATURESENDER TAPPING M14x1.5 9 DEEP
	10	PRESA PER CIRCUITO T.A M16x1.5 PROF. UTILE 10	WATER TEMPERATURESENDER TAPPING M16x1.5 10 DEEP
	11		
	12	VASCHETTA DI COMPENSO (VEDERE SCHEMA DIS.4927803)	EXPANSION TANK (SEE LAYOUT DWG.4927803)
	13		
ARIA AIR	14	FILTRO ARIA	DRY AIR FILTER
	15		
	16	PRESA PER MANOMETRO PRESSIONE ARIA M18x1.5	AIR PRESSURE SENDER TAPPING M18x1.5
GAS SCAR. EXHAUST	-	USCITA GAS DI SCARICO (VEDERE PUNTO 2)	EXHAUST OUTLET (SEE POINT 2)
	18	PRESA TEMPERATURA GAS DI SCARICO (N°2)	EXHAUST TEMP. SENDER TAPPING (N°2)
	19		
OLIO OIL	20	FILTRO OLIO (N°2)	OIL FILTER (N°2)
	21	BOCCHETTONE INTRODUZIONE OLIO	OIL FILTER CAP
	22	ASTA LIVELLO OLIO	OIL DIPSTICK
	23	POMPA SVUOTAMENTO OLIO	OIL SUMP PUMP
	24	PRESA PER TRASMETTITORE P.O. M20x1 PROF. UTILE 11 (N°2)	OIL PRESSURE GAUGE TAPPING M20x1 11 DEEP (N°2)
	25	PRESA PER TRASMETTITORE B.P.O. M18x1.5 PROF. UTILE 11	LOW OIL PRESSURE ALARM SENDER TAPPING M22x1.5 11 DEEP
	-		
COMBUSTIBILE FUEL	-		
	28	FILTRO COMBUSTIBILE	FUEL FILTER
	29	ENTRATA COMBUSTIBILE	FUEL INLET
	30	USCITA COMBUSTIBILE E DRENAGGIO INIETTORI	FUEL OUTLET & FUEL LEAK OFF
			INJECTION PUMP
			FUEL PREFILTER (WATER DRAIN) (SEE LAYOUT 8108623)
			THROTTLE LEVER
		GANCI DI SOLLEVAMENTO MOTORE (N°2)	ENGINE LIFTING (N°2)
		ATTACCO PRELIEVO ACQUA DOLCE PER CIRC. RISC. M16x1.5	WATER OUT. CONNECTION FOR AUXILIARY HEATING M16x1.5
			WATER INLET CONNECTION FOR AUXILIARY HEATING M16x1.5
			ENGINE STARTING AND STOP DEVICE
			AUXILIARY GROOVE PULLEY
			ADJUSTABLE RUBBER BLOCKS

OPTIONAL : N° 44

C.L. : Asse motore; Crankshaft center line
C.C.L. : Asse cilindri; Cylinder center line
R.F.H. : Filo posteriore carter coprivolano; Rear face flywheel housing
C.R.F. : Filo posteriore basamento; Crankcase rear face
C.F.F. : Filo anteriore basamento; Crankcase front face

CAD DRAWING
HANDLING ON CAD SYSTEM ONLY

a: Eseguito grafica AutoCad 12-10-00 Marnoti
b: Variato dimensioni 12-10-00 Marnoti
c: Variato codice ecc. ALFI - Modifica attacchi raccordi entrata/uscita comb. pompa iniezione 05-07-02 Brandoni

①La zampa posteriore può essere posizionata a 45mm oppure a 15 mm rispetto all'asse motore

The rear mounting can be located either at 45 mm or at 15 mm in resptect with the engine ℄

BARICENTRO (solo motore)
CENTER OF GRAVITY (engine only)

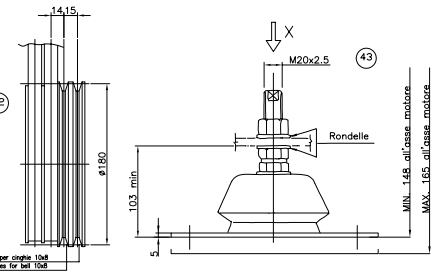

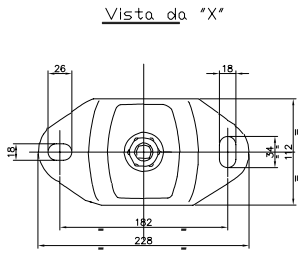

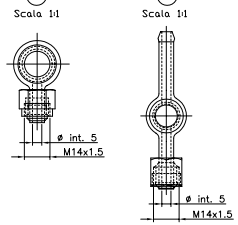

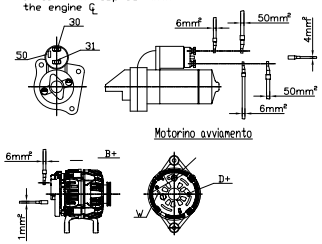

DATI CARATTERISTICI		TECHNICAL DATA	
Numero cilindri	6	Cylinders number	6
Diametro Cilindri	104 mm	Bore	104 mm
Corsa	115 mm	Stroke	115 mm
Cilindrata totale	5861 ^{3}cm	Total displacement	5861 ^{3}cm
Peso motore a secco senza invertitore	570 Kg	Dry weight without gear-box	570 Kg

STANDARDS ISO/DIN/UNI
Alligtiand
mentioned

A0

Scala
Maßstab 1:5 (1:2)
Date
Iveco Stb 10-001

ISO ± IT8
≤ ± 30'
Ra ± 0.4

Prescrizioni generali
Allgemeine Vorschriften
General rules
Iveco Stb 10-2999

	Date	Name
Drawn by	12-10-00	Marnoti
Checked by		Marnoti
Standards		Burgazzi
Approved		

Materiale/Werkstoff/Material | Standards | Code No

Massa (kg) / Masse / Mass | Nr. Grezzo / Rohteil-Nr. / Blank-No

Designazione/Benennung/Designation | Lexicon Code

Schema ingombro motore
(Engine Layout)

Modello/Modell/Model: 8060SM21.10

IVECO alfa
Iveco Alfa SpA

No: 8029019 DA 54-9756

Sheet

Origin | Replaced for | Replaced by

Proprietà dell'Iveco Alfa SpA. Sono salvaguardate tutte le norme di legge. Non può essere riprodotto o comunicato ad altri senza il consenso del proprietario. Non si assume responsabilità per errori dovuti a stampa o copiatura.

Eigentum der Iveco Alfa SpA. Alle Rechte vorbehalten. Ohne ausdrückliche Genehmigung darf diese Zeichnung weder für Vervielfältigung oder für andere Zwecke benutzt noch reproduziert bzw. Dritten zugegeben werden. Jede Zuwiderhandlung wird

All proprietary rights reserved to Iveco Alfa SpA. The drawing and work is protected by law. It may not be copied nor be used for the manufacture of the component or will have to be given to third parties. Any violation will be prosecuted without written consent any infringement will be legally